МОДЕРНИЗИРОВАННОЕ ОХЛАЖДЕНИЕ НА РМЗ-640 ПРОИЗВОДСТВА DDmoto

СХЕМА УСТАНОВКИ

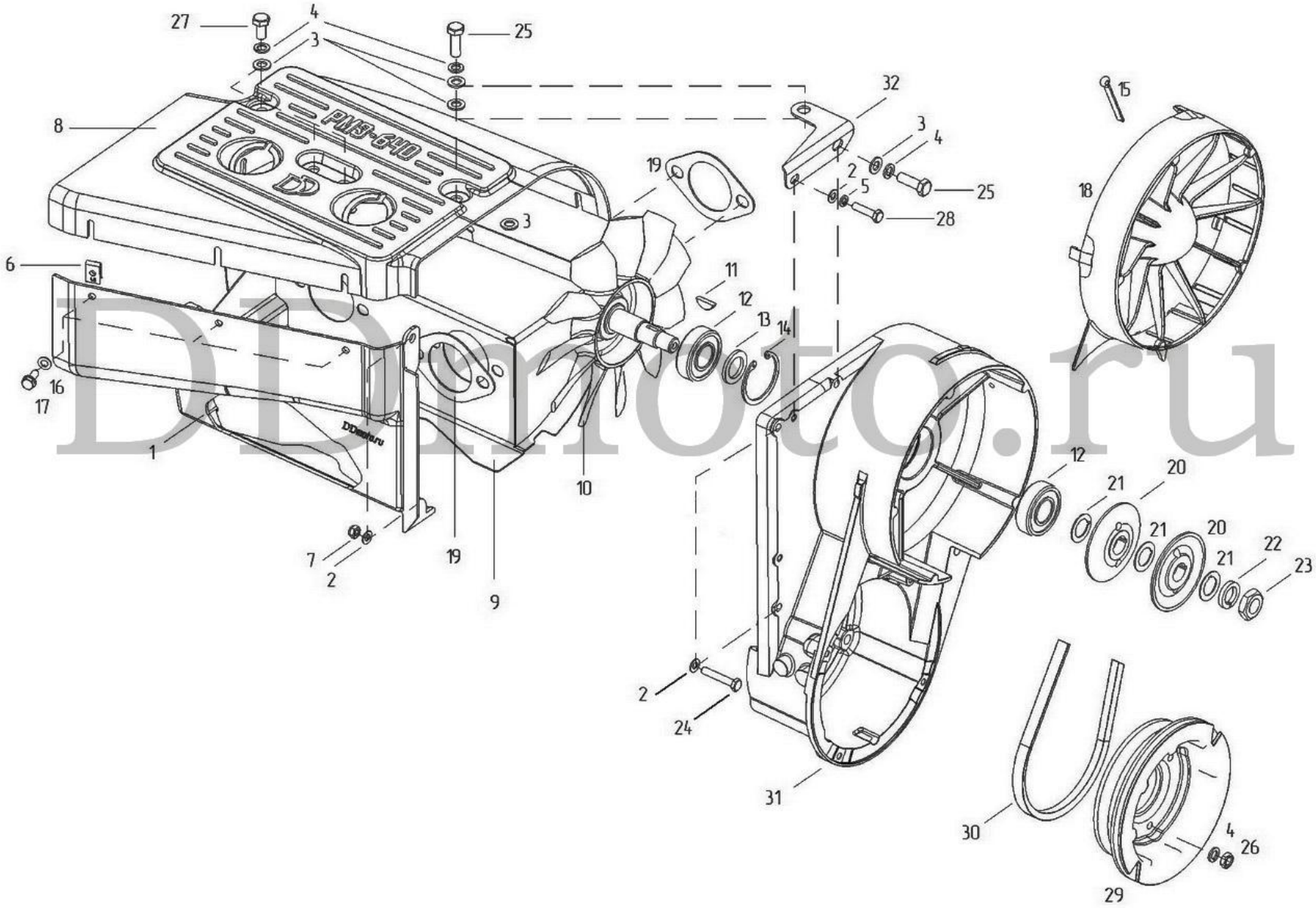

DDmoto.ru

СИСТЕМА ОХЛАЖДЕНИЯ ДЛЯ РМЗ-640 МОДЕРНИЗИРОВАННАЯ DD

Номер позиции	Обозначение	Наименование сборочных единиц, деталей	Количество на снегоход		
			«Буран» СБ-640А	«Буран» СБ-640М	«Буран» СБ-640МД
1	*****	Кожух задний	1	1	1
2	002040107*****	Шайба 6.01.10.016 ГОСТ 11371–78	4	4	4
3	*****	Шайба 8.01.059 ГОСТ 10450-78*	10	10	10
4	002040112*****	Шайба 8.65Г.016 ГОСТ 6402–70	8	8	8
5	*****	Шайба 6Л.65Г.016 ГОСТ 6402-70	1	1	1
6	С40500500*****	Гайка пластинчатая	8	8	8
7	*****	Гайка М6-6Н.5.NF ГОСТ Р 50272-92	2	2	2
8	*****	Кожух верхний	1	1	1
9	*****	Кожух передний	1	1	1
10	*****	Крыльчатка	1	1	1
11	010164004	Шпонка 5×6,5 ГОСТ 24071–80	1	1	1
12	042140835	Подшипник 180204УС17 ГОСТ 8882–75	2	2	2
13	110500574	Кольцо регулировочное	1	1	1
14	012040186	Кольцо стопорное 564М55-47-Кд	1	1	1
15	002040277	Шплинт 2×20.016 ГОСТ 397–79	2	2	2
16	*****	Шайба 5 1/26241/01	8	8	8
17	*****	Винт 2-5х16.10.019 ГОСТ 11650-80	8	8	8

* Рекомендуется приклеить шайбы к Кожуху верхнему, прилегающие к гайкам 110500042, для более легкого монтажа

***** Поставляется в комплекте модернизированного охлаждения DD

На двигателях ранних версий возможно частичное несовпадение отверстий верхнего кожуха с расположением некоторых шпилек, требующее доработки отверстий кожуха покупателем. Связано с разным смещением шпилек в разные годы выпуска двигателей

Более подробную информацию по установке модернизированного охлаждения можно получить на форуме сайта http://tundd.ucoz.ru

DDmoto.ru

СИСТЕМА ОХЛАЖДЕНИЯ ДЛЯ РМЗ-640 МОДЕРНИЗИРОВАННАЯ DD

Номер позиции	Обозначение	Наименование сборочных единиц, деталей	Количество на снегоход		
			«Буран» СБ-640А	«Буран» СБ-640М	«Буран» СБ-640МД
18	110500214	Воздухозаборник	1	1	1
19	110500710*****	Прокладка выхл. коллектора металл.**	4	4	4
20	*****	Шкив вентилятора	2	2	2
21	110500553	Шайба регулировочная	3	3	3
22	002040217	002040217 Шайба 14.65Г.019 ГОСТ 6402–70	1	1	1
23	002010176	Гайка М14×1,5-6Н.05.35Х.016 ГОСТ 15522–70	1	1	1
24	*****	Болт М6-6gх35.35Х.016 ГОСТ 7798-70	2	2	2
25	*****	Болт М8-6gх25.35Х.016 ГОСТ 7798-70***	2	2	2
26	12010071	Гайка 8-Кд-ОСТ 1 33026–80	3	3	3
27	*****	Болт М8-6gх16.35Х.016 ГОСТ 7798-70****	3	3	3
28	*****	Болт М6-6gх25.35Х.016 ГОСТ 7798-70	1	1	1
29	110500256	Шкив привода вентилятора	1	1	1
30	*****	Ремень клиновой Вентиляторный	1	1	1
31	110500549	Корпус вентилятора	1	1	1
32	*****	Стяжка	1	1	1

** Устанавливается 4 прокладки. 2 на порт цилиндра, 2 на кожух передний

*** Необходимо нарезать резьбу М8

**** Необходимо изменить расположение гаек 110500042 в соответсвии с отверстиями Кожуха верхнего

***** Поставляется в комплекте модернизированного охлаждения DD

DDmoto.ru

КОМПЛЕКТАЦИЯ ПОСТАВКИ СИСТЕМЫ ОХЛАЖДЕНИЯ DD (2019)

Номер детали	Обозначение	Наименование деталей	Количество	Наличие проверено
1		Кожух задний, стальной	1	
2		Кожух верхний, композит	1	
3		Кожух передний, сталь	1	
4		Ремень клиновой Вентиляторный, Rubena	1	
5		Крыльчатка, композит	1	
6		Шкив вентилятора, сталь	2	
7		Опора карбюратора Mikuni	1	
8		Болт М6-6gx20.35Х.016	2	
9		Шайба 6.01.059	6	
10		Шайба 8.01.059	10	
11	002040112	Шайба 8.65Г.016	5	
12		Шайба 6Л.65Г.016	4	
13	С40500500	Гайка пластинчатая	8	
14		Гайка М6-6Н.5.NF	1	
15	110500710	Прокладка выхлопного коллектора металлизированая	4	
16		Болт М6-6gx35.35Х.016	2	
17		Болт М8-6gx25.35Х.016	2	
18		Болт М8-6gx16.35Х.016	3	
19		Болт М6-6gx25.35Х.016	1	
20		Стяжка, сталь	1	
21		Шайба 5 1/26241/01	8	
22		Винт 2-5x16.10.019	8	

Комплектация и номенклатура может отличаться от указанной на схеме без согласования, на усмотрение поставщика

УПАКОВЩИК: ДАТА:

DDmoto.ru